Vistas de Sección del Modelo 3D en Autodesk® Inventor – Parte 4

Hola a todos,

Hoy continuaremos tratando de las secciones, si se quieren poner al día, pueden leer las entradas anteriores: crear las vistas de sección de modelos 3D en Autodesk® Inventor, y como incluir o excluir partes para que intervengan en un corte; y como hacer una vista de corte en un plano. Hoy veremos como cambiar el sombreado o hatch de las piezas de corte, para con esto dar por terminado esta seria de entradas sobre las vistas de sección (tal vez falten algunas cosas por hablar o mencionar, pero tal vez lo haga a futuro).

Una vez que ya tenemos la vista de sección y queremos cambiar el sombreado, lo que tenemos que hacer es seleccionar el sombreado que queremos, luego botón derecho del mouse y seleccionamos Edit Hatch Style, ver Ilustración 2.

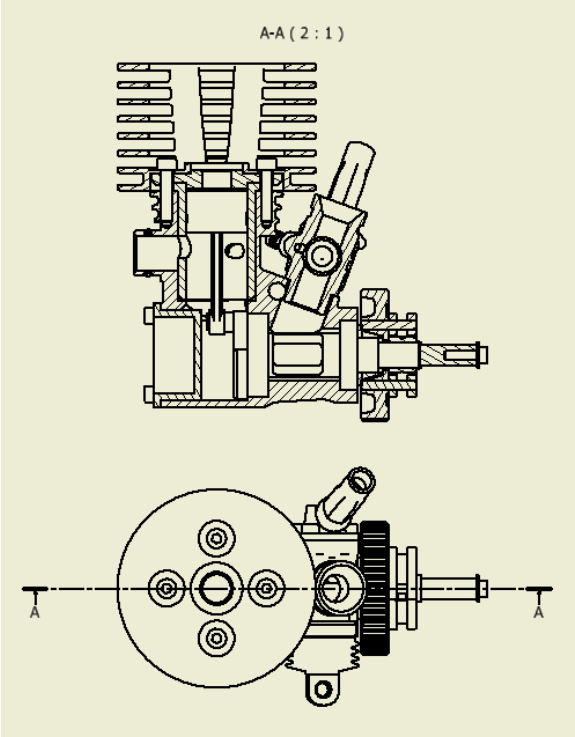

Ilustración 1 Vista de sección creada

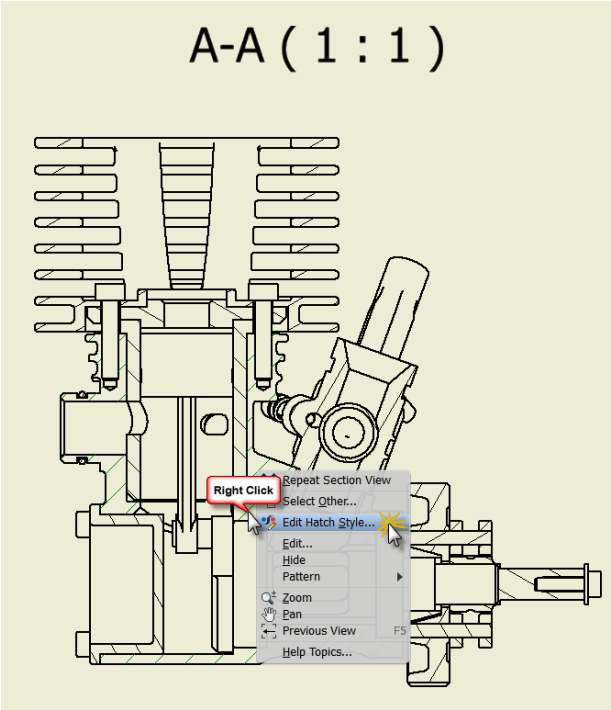

Ilustración 2 Edit Hatch Style

Aparece un cuadro de diálogo donde podemos cambiar el estilo de nuestro sombreado o hatch.

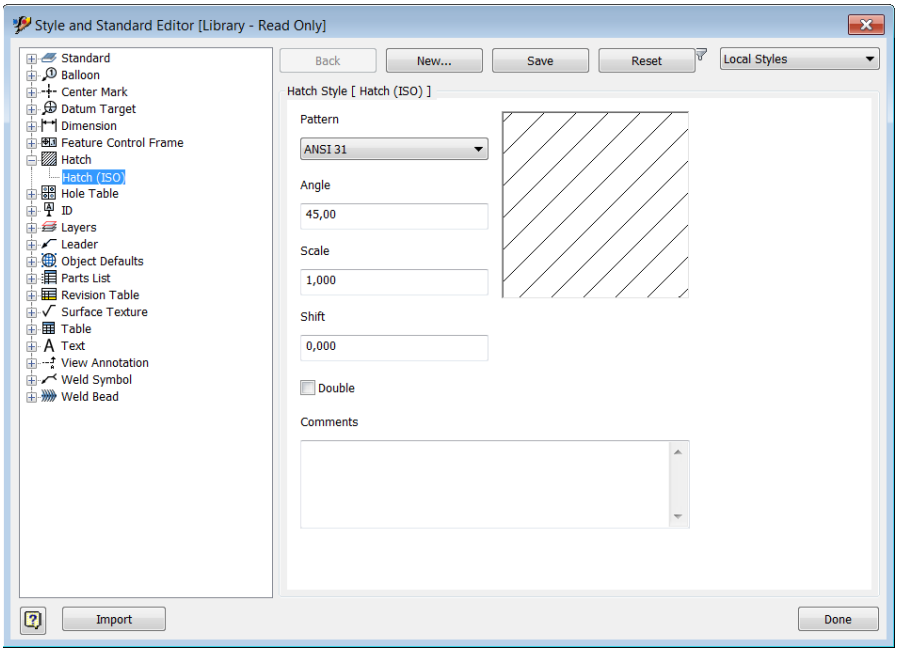

Ilustración 3 Cuadro de diálogo para el cambio de estilo del sombreado.

Donde dice Pattern, pueden seleccionar de los distintos patrones de sombreado que se tienen.

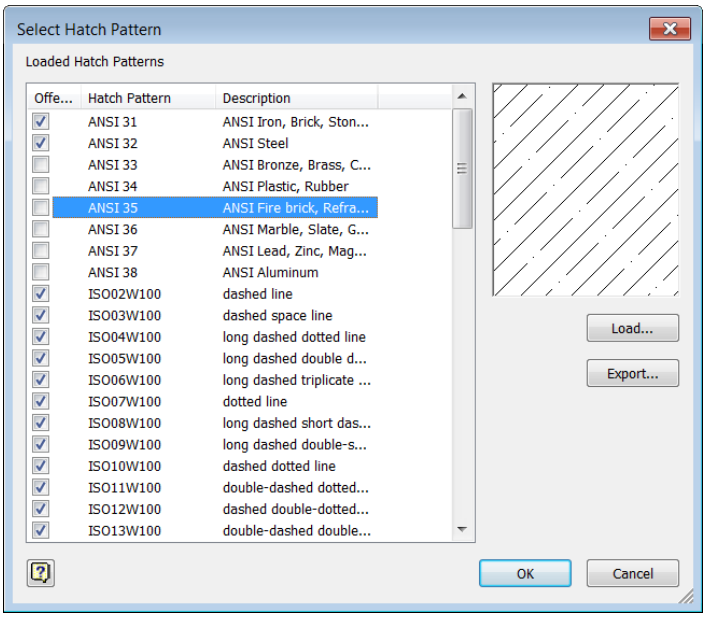

Ilustración 4 Patrones de sombreado

También pueden cambiar el ángulo, la escala e incluso un desplazamiento para que no coincida con otras piezas. Este cambio que realizamos es en el estilo, y cambia para todas las piezas.

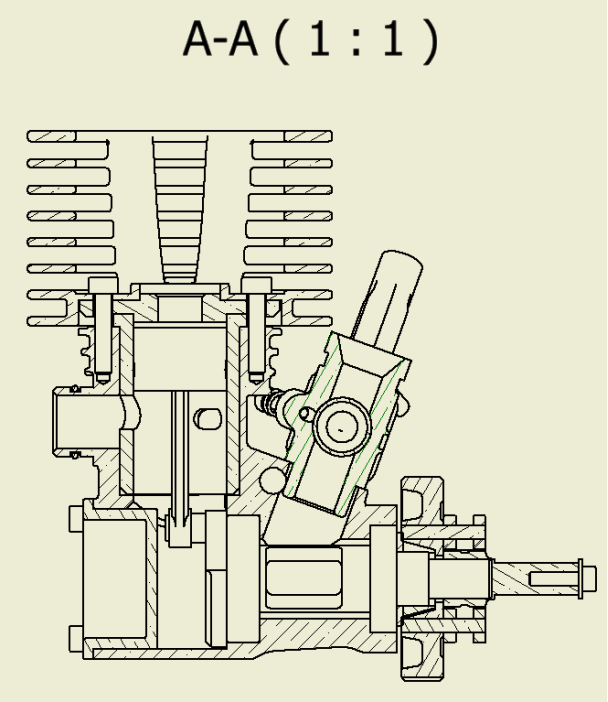

Ilustración 5 Vista de sección con sombreado nuevo.

Otra forma de cambiar el estilo del sombreado es igualmente seleccionando el sombreado, botón derecho del mouse, y seleccionar *"edit"*.

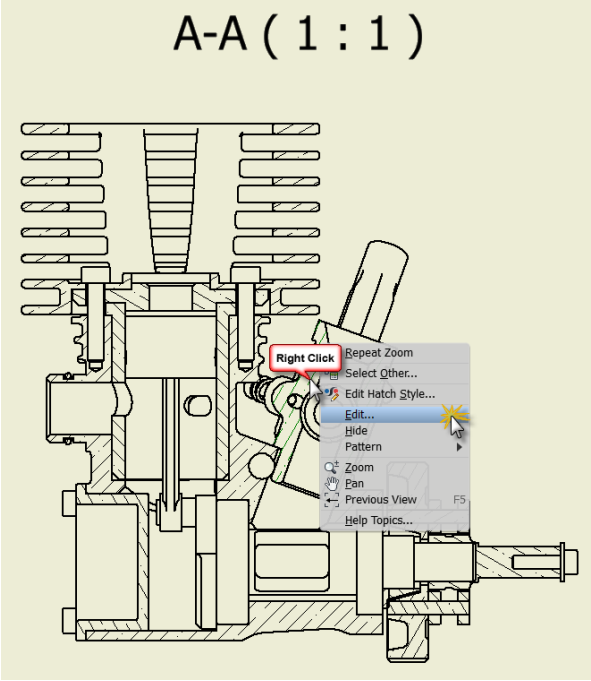

Ilustración 6 Editar estilo por separado

Ahora nos aparece un cuadro de diálogo parecido al anterior, pero podemos cambiar cada uno de los estilos de las piezas por separado, incluso se le puede cambiar el color a cada uno de los sombreados.

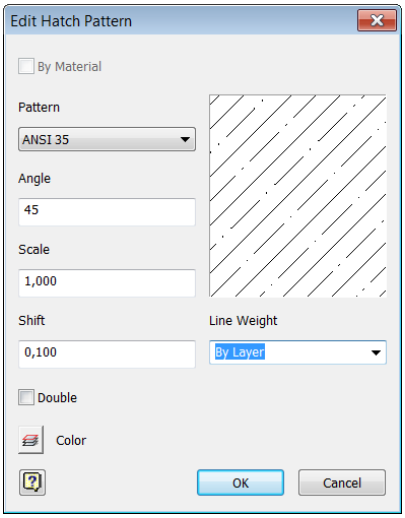

Ilustración 7 Edición de sombreado individualmente

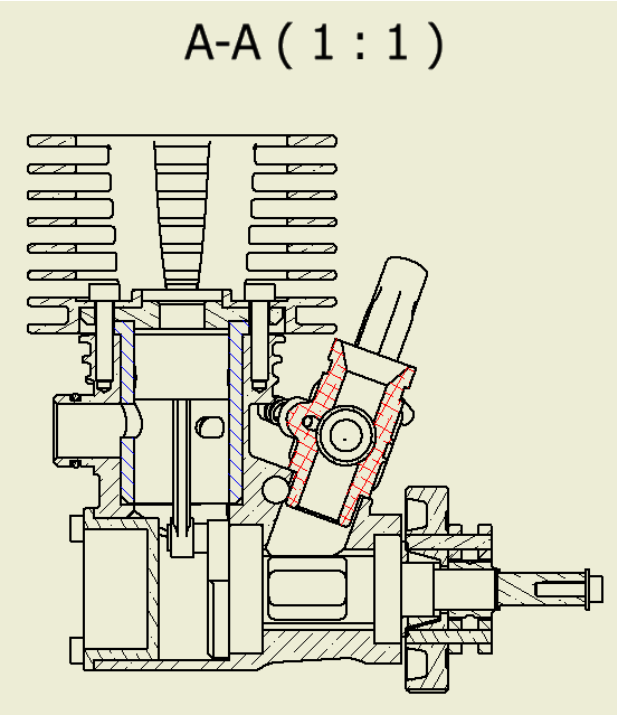

Ilustración 8 Vista de sección con distintos sombreados

Con esto terminamos por ahora las vistas de sección.

Saludos a todos y hasta la próxima.