Vistas de Sección del Modelo 3D en Autodesk® Inventor – Parte 2

Hola a todos,

En la oportunidad anterior hablamos sobre crear las vistas de sección de modelos 3D en Autodesk® Inventor, y nos quedó pendiente cómo hacer que se participaran o no del seccionado las piezas del ensamblaje, y precisamente de eso es lo que hablaremos hoy.

Una vez que realizamos el seccionado, notaremos que hay piezas o partes que se siguen mostrando de forma completa, y otras partes que si participan de la sección; tal como podemos ver en la Ilustración 1.

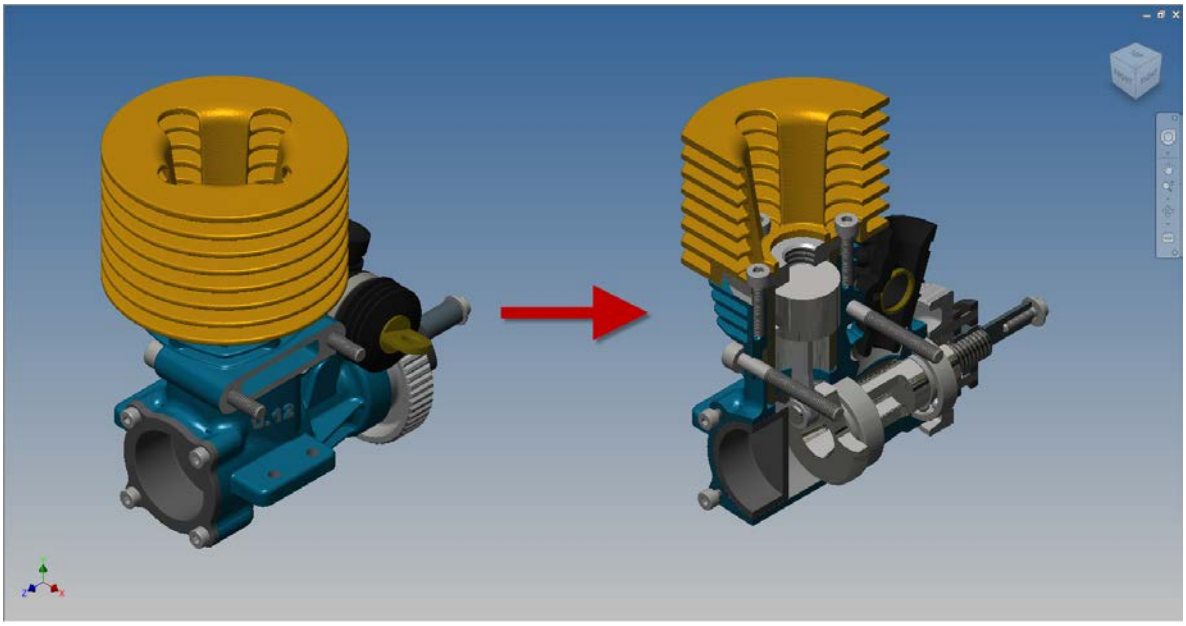

Ilustración 1 Resultado con Quarter Section View

Añadir o quitar participantes de la vista de sección no es tan expedito como se pudiera pensar, y pareciera estar un poco escondido dentro del programa. Así que una vez que realizamos algunos de los tipos de secciones (Quarter Section View, Half Section View o Three Quarter Section View) tenemos que decidir que piezas queremos que participen o no en esta vista. Una vez que hayamos

decidido que piezas vamos a incluir/excluir, la seleccionamos, la abrimos a ella sola (en ventana nueva o edición dentro del ensamblaje).

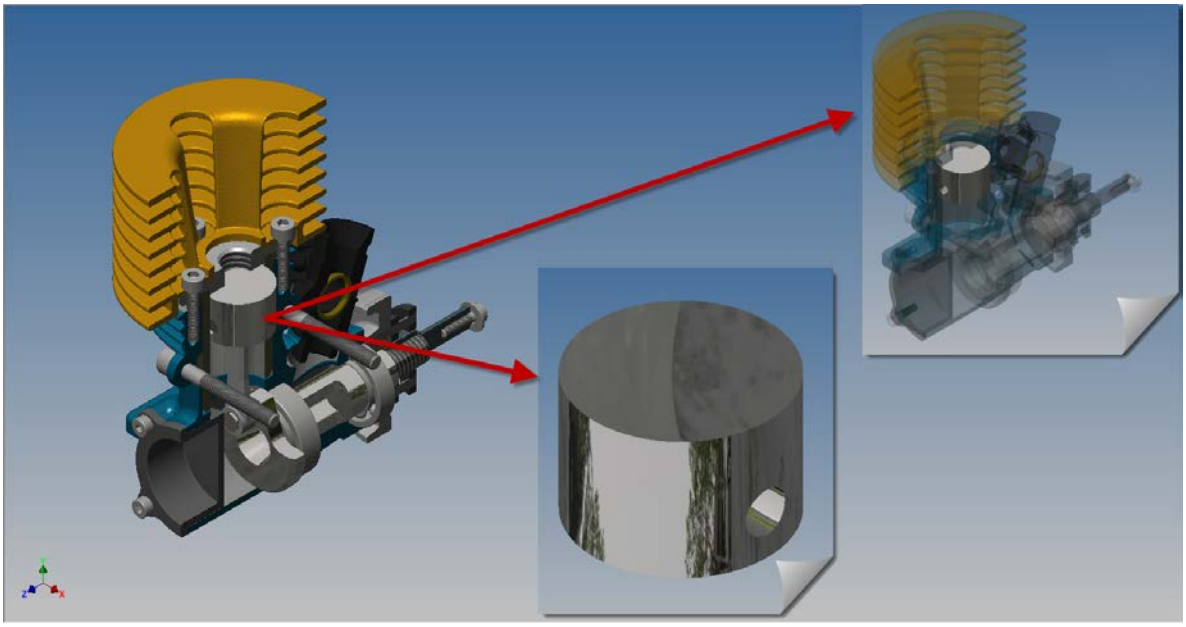

Ilustración 2 Abrir la parte a incluir/excluir del seccionado

Vamos a la pestaña *Tools*, y buscamos el comando *Document Settings*.

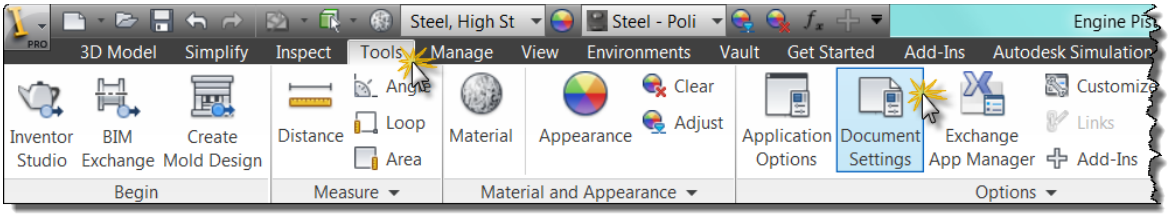

Ilustración 3 Document Settings en pestaña Tools

En el cuadro de diálogo que aparece, seleccionamos la pestaña Modeling, y veremos la opción Participate in Assembly and Drawing Sections. Colocamos la marca para hacer que participe en las secciones, o quitamos la marca para hacer que no participe. En este caso en particular marcaremos para que participe, y se vea seccionado en nuestras vistas.

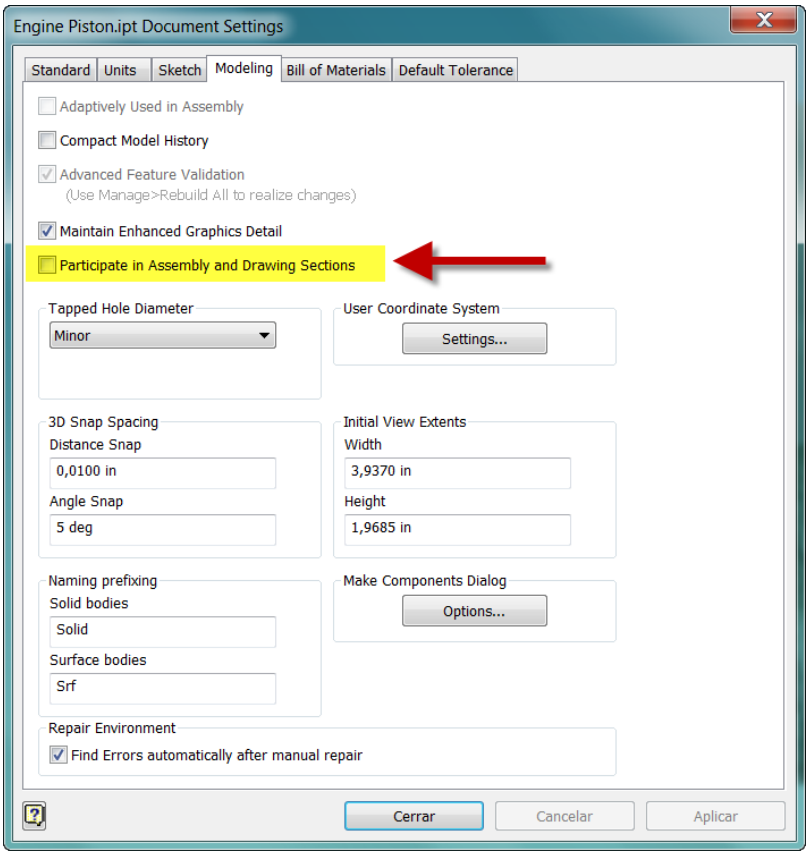

Ilustración 4 Participate in Assembly and Drawing Sections

Cerramos el cuadro de diálogo, guardamos/salvamos el archivo con el que estamos trabajando y volvemos al ensamblaje principal. Si no vemos los cambios de una vez, tenemos dos opciones, volver a crear una vista de sección, o cambiamos de vista de representación y luego volvemos a la que estábamos utilizando. Ahí podremos ver como la pieza participa en la vista de sección.

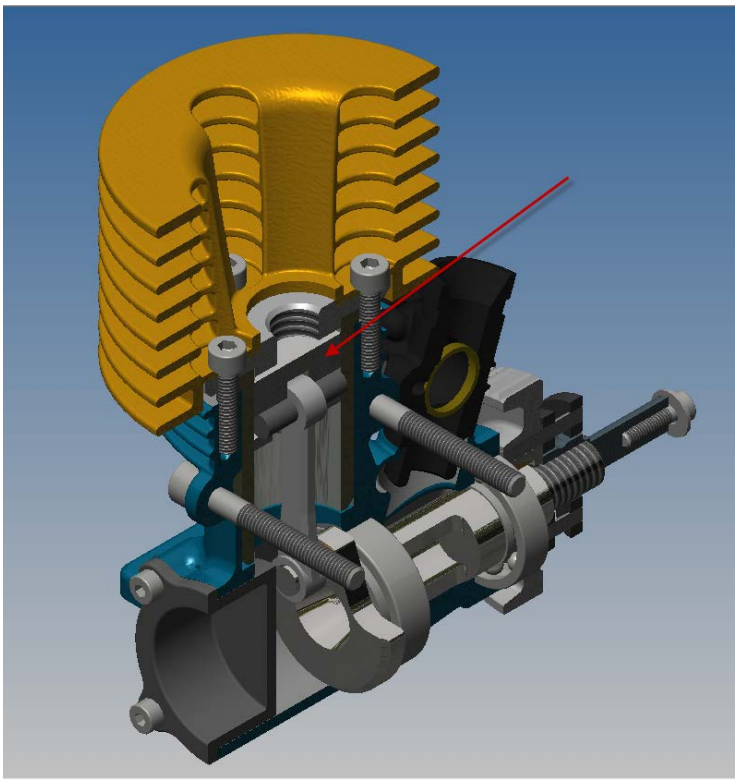

Ilustración 5 Nueva vista de sección con la pieza participando del corte

Eso es todo por esta oportunidad.

Saludos y hasta la próxima.